ARCHIPEL
ENFANT

Thibault Fournier
D'après les plans de l'*ARCHIPEL ARMCHAIR* de Mathieu Gabiot
24/06/2015

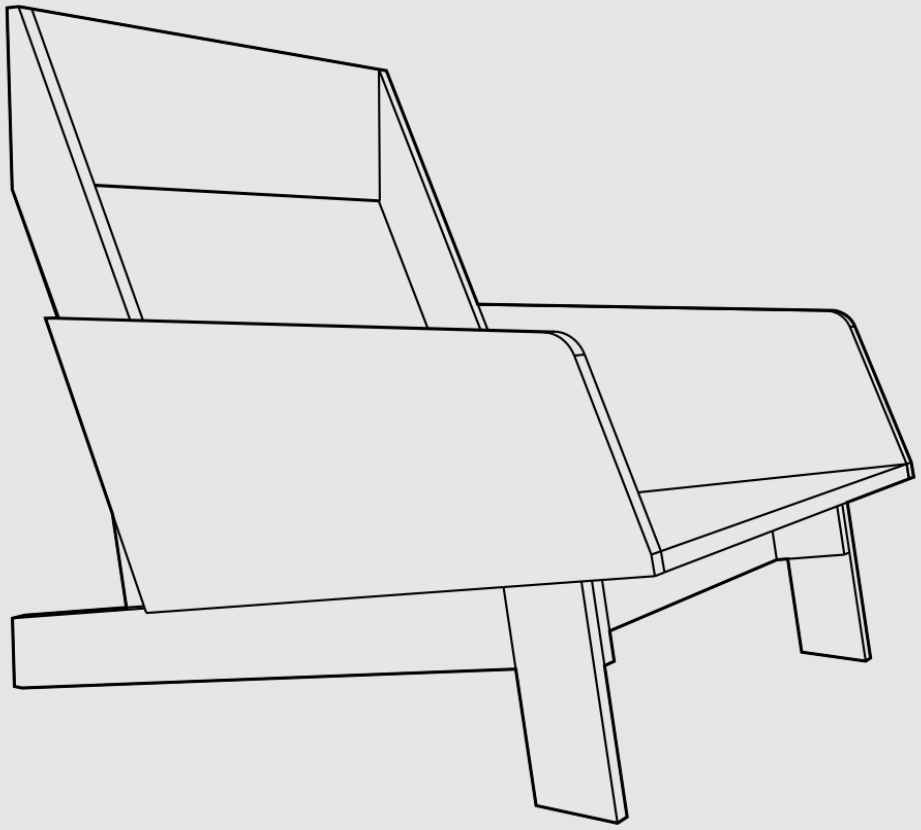

Materiels

-Bois 15 mm
-Vis Ø 3.5 x 40 mm

Outils

-Scie manuelle
-Scie radiale
-Perceuse/Visseuse
-Foret Ø 3mm
-Papier à poncer
-Règle
-Equerre
-Crayon

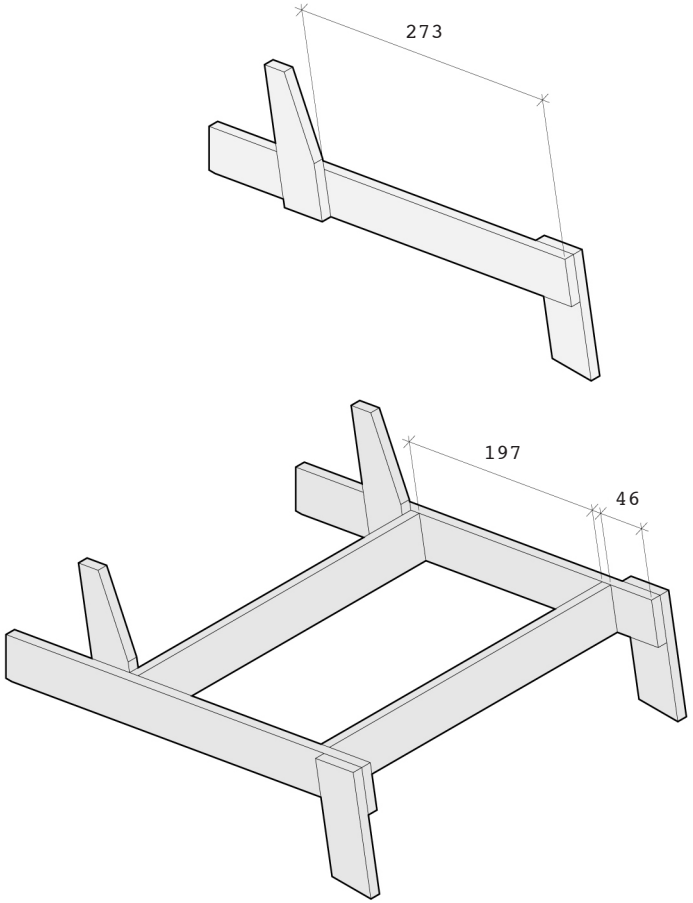
273
197
46

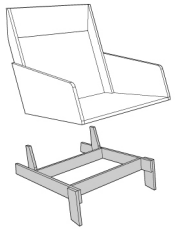

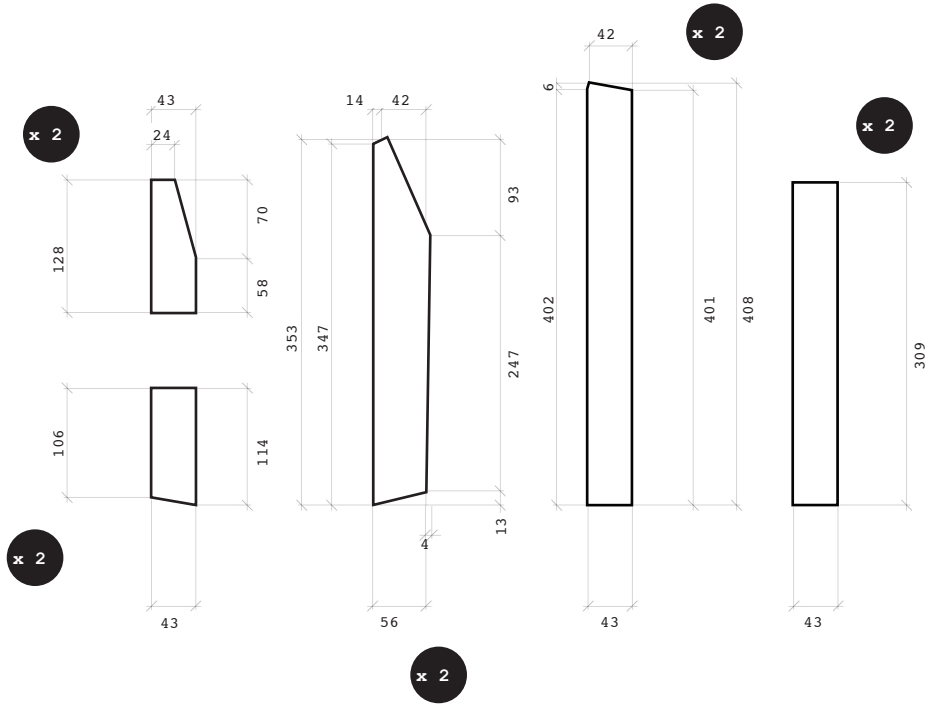
x 2
43
24
128
70
58
106
114
x 2
43
14
42
353
347
93
247
13
4
56
x 2
42
6
402
401
408
43
x 2
309
43

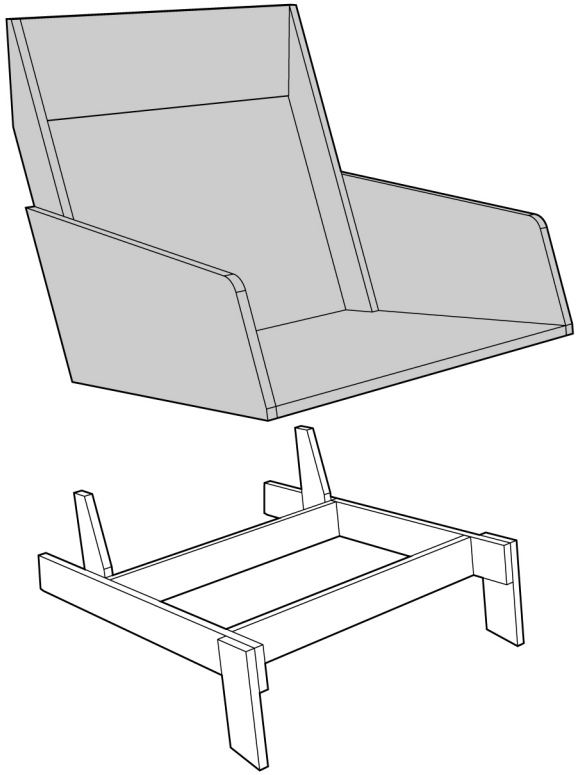

x 2

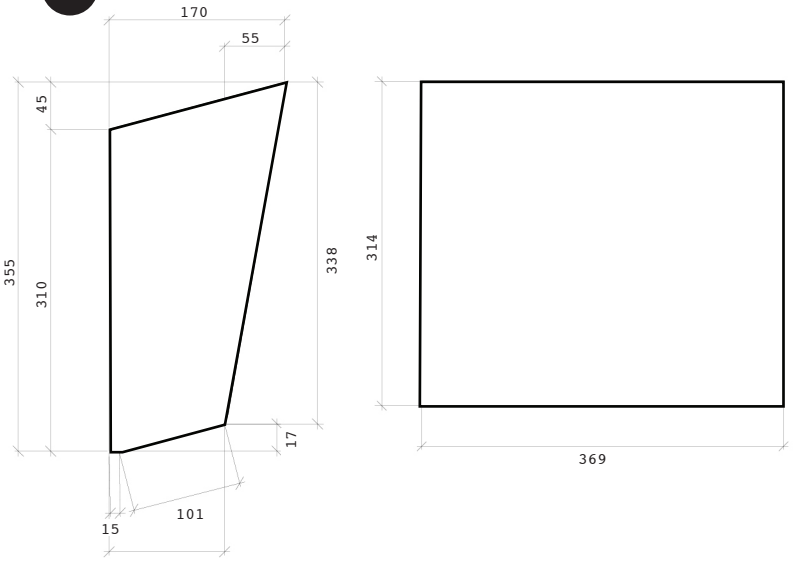
170
55
45
355
310
338
314
17
369
15
101
114

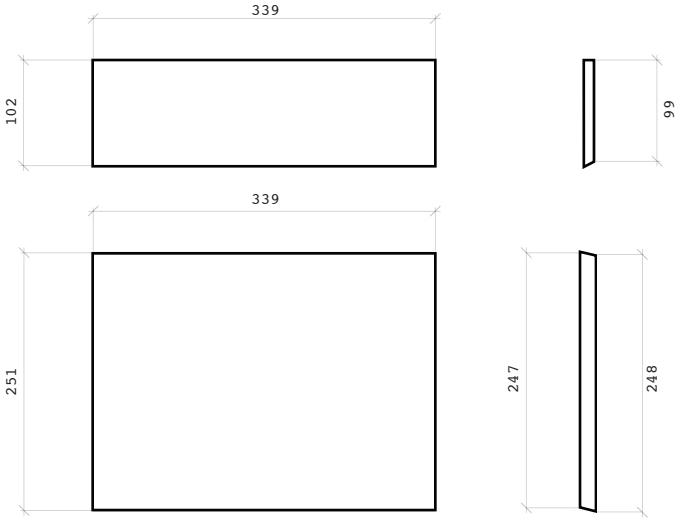
339
102
99
339
251
247
248

